BRAVILOR BONAMAT

EN Quick start guide
NL Snelstart gids
DE Schnell–Start–Anleitung
FR Guide d'installation rapide
NO Hurtigguide
SV Snabbguide
IT Guida introduttiva
ES Guia de início rápido
PL Szybkie wprowadzenie
DA Hurtig startguide
FI Picaopas
PT Guia de início rápido

FreshGround (XL)

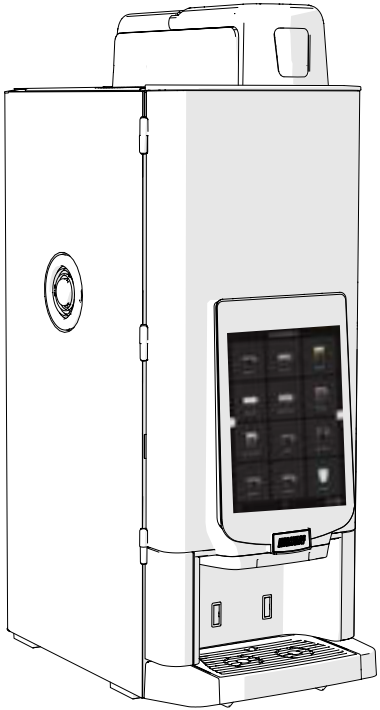

FreshMore

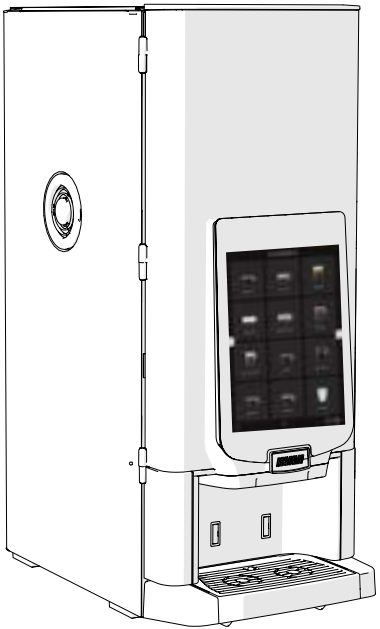

Model-no:

- FRSHN4-501
- FRSHN4-502
- FRSHN4-510
- FRSHN4-511
- FRSHN6-101

700.403.888 C

© 2025-01-28 VHH

BRAVILOR BONAMAT

pictograms | pictogrammen | Piktogramme | pictogrammes | piktogrammer | piktogram | pittogrammi | pictogramas | piktogramy | piktogrammer | piktogrammit | pictogramas

	online manual | online handleiding | Online-Handbuch | manuel en ligne | online-håndbok | bruksanvisning online | manuale online | manual en línea | instrukcja obsługi online | online manual | online-käsikirja | manual online
	online animation | online animatie | Online-Animation | animation en ligne | online-animasjon | animering online | animazione online | animación en línea | animacja online | online-animation | verkkoanimaatio | animação online
	install | installeren | Installation | installation | installer | installera | installare | instalar | instalacja | installation | asennus | instalação
	list of ingredients see digital manual | ingrediëntenlijst zie digitale handleiding | Zutatenliste siehe digitales Handbuch | liste des ingrédients voir manuel numérique | ingrediensliste se digital manual | ingredienslista se digital manual | elenco degli ingredienti vedi manuale digitale | lista de ingredientes ver manual digital | lista składników patrz instrukcja cyfrowa | ingrediensliste se digital manual |ainesosaluettelo ks. digitaalinen käsikirja | lista de ingredientes ver manual digital
	optional | optioneel | Option | option | valgfri | tillval | opzione | opcional | opcja | valgfri | valinnainen | opcional

scan QR code | scan QR-code | QR-Code scannen | scanner code QR | skann QR-koden | skanna QR-kod | scansione codice QR | escanear código QR | zeskanuj kod QR | scan QR-koden | skannaa QR-koodi | ler o código QR

safety book | veiligheidsboek | Sicherheitsbuch | manuel de sécurité | sikkerhetsbok | säkerhetsbok | prontuario per la sicurezza | manual de seguridad | instrukcja bezpieczeństwa | sikkerhedsbog | turvallisuusohjeet | instruções de segurança

700.403.347 (STD)

parts | onderdelen | Teile | pièces | deler | delar | parti | piezas | części | dele | osat | partes

FreshGround (XL)

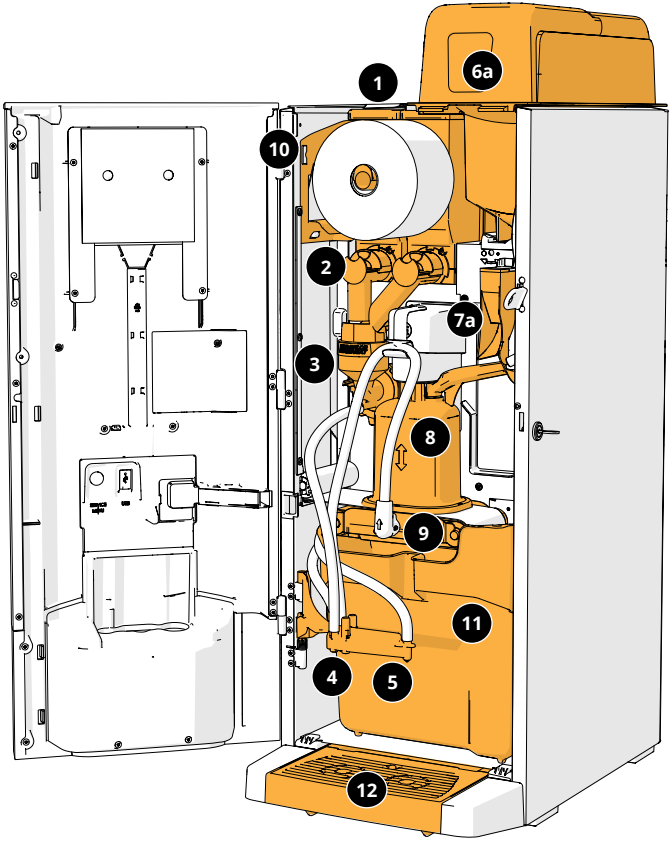

FreshMore

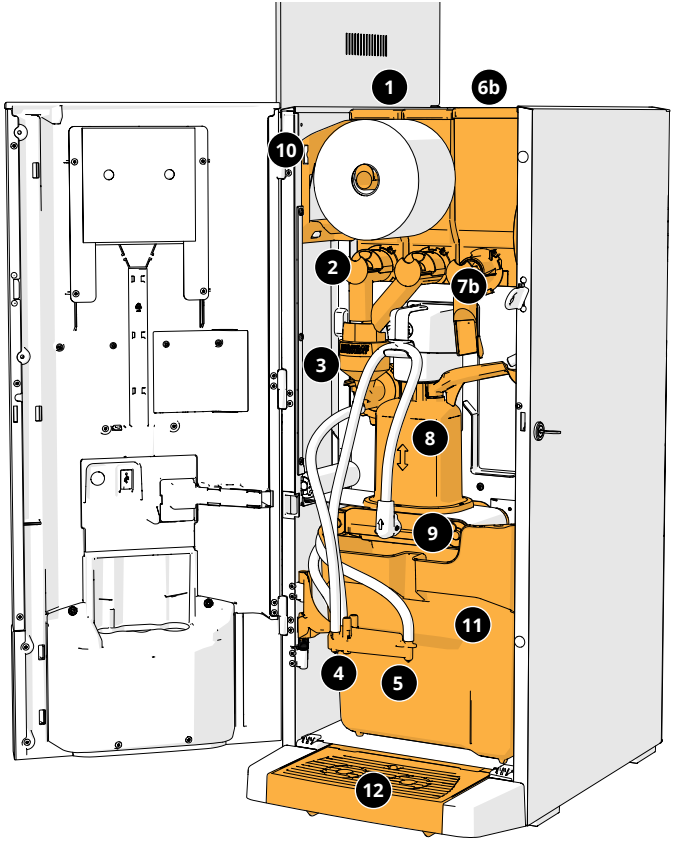

1	canisters for instant ingredients | instantcanisters | instantproduktbehältern | bacs à produits soluble | beholdere for instantprodukter | behållare för instantprodukter | contenitori per gli ingredienti istantanei | recipientes de ingredientes instantáneos | pojemnikami na produkty instant | beholdere til instant-ingredienser | kanisterit välittömiä ainesosia varten | recipientes para ingredientes instantâneos
2	canister outlet | canisteruitloop | Behälterauslass | sortie de conteneur | beholderutløp | behållaröppning | uscita contenitore | salida del recipiente | wylot pojemnika | beholderudløb | säiliön ulostuloaukko | saída do recipiente
3	mixing system | mengsysteem | Mischsystem | système de mélange | blandesystem | blandningssystem | sistema di miscelazione | sistema de mezclado | system mieszania | mixer system | sekoitusjärjestelmä | sistema de mistura
4	beverage outlet | drankenuitloop | Getränkeauslass | sortie de boisson | drikkutløp | dryckköppning | bocchetta di uscita bevanda | salida de bebida | wylot napoju| drikkevareforretning | juomapiste | ponto de venda de bebidas
5	hot water outlet | heetwateruitloop | Heißwasserauslass | sortie d'eau chaude | varmtvannsutløp | varmvattenutlopp | bocchetta di uscita acqua calda | salida de agua caliente | kran upustowy gorącej wody | varmtvandsudløb | kuumavesisuihku | bica de água quente
6a	bean canister | bonencanister | Bohnenbehälter | bac à café grains | bønnebeholder | bönbehållare | contenitore per i chicchi | bote para granos | pojemnik na kawę ziarnistą | beholder til kaffebønner (FreshGround) | kahvipapusäiliö (FreshGround) | recipiente para café em grão (FreshGround)
6b	canister for ground coffee | canister voor gemalen koffie | Behälter für gemahlener Kaffee | bac à produits pour le café moulu | beholder til malt kaffe | behållare för malet kaffe | contenitore per il caffè macinato | recipiente para el café molido | pojemnik dla kawy mielonej | beholder til malet kaffe| kanisteri jauhettua kahvia varten | recipiente para um café moído
7a	grinder outlet | grinderuitloop | Mühleauslauf | sortie de moulin | kvernens utløp | kvarnens utlopp | uscita macinacaffè | salida del molinillo de café | wylot młynka | kværnens udløb | jauhimen ulostuloaukko | saída do moinho
7b	ground coffee outlet | uitloop voor gemalen koffie | Auslass für gemahlener Kaffee | sortie du café moulu | utløp til malt kaffe | utlopp för malet kaffe | uscita per il caffè macinato | salida del café molido | wylot dla kawy mielonej | udløb til malet kaffe| ulostuloaukko jauhettua kahvia varten | saída para um café moído
8	brewer | brewer | Brüheinheit | groupe filtration | bryggerenhet | bryggmekanism | caffettiera | cafetera | zaparzacz | brygger | mylly | grupo de errogação
9	conveyor | transportband | Förderband | transporteur | transportbånd | transportör | trasportatore | transportador | przenośnik | przenośnik | kuljetin | transportador
10	filter roll holder | filterrolhouder | Filterrollenhalter | porte-rouleau de filtre | filterrullholder | filterrullhållare | porta rotolo filtrante | portarrollos de filtro | uchwyt rolki filtra | filterrulleholder | suodatinrullan pidin | suporte do rolo de filtro
11	waste bin | afvalbak | Tresterbehälter | bac à marc | avfallsbøtte | avfallsbehållare | cestino | papelera | kosz na śmieci | affaldsspand | roska–astia | cesto de lixo
12	drip tray | lekbak | Tropfschaler | collecteur | oppsamlingsplate | spillbricka | vassoio raccogligocce | bandeja de goteo | taca ociekowa | drypbakke | tippa–allas | tabuleiro

parts | onderdelen | Teile | pièces | deler | delar | parti | piezas | części | dele | osat | partes

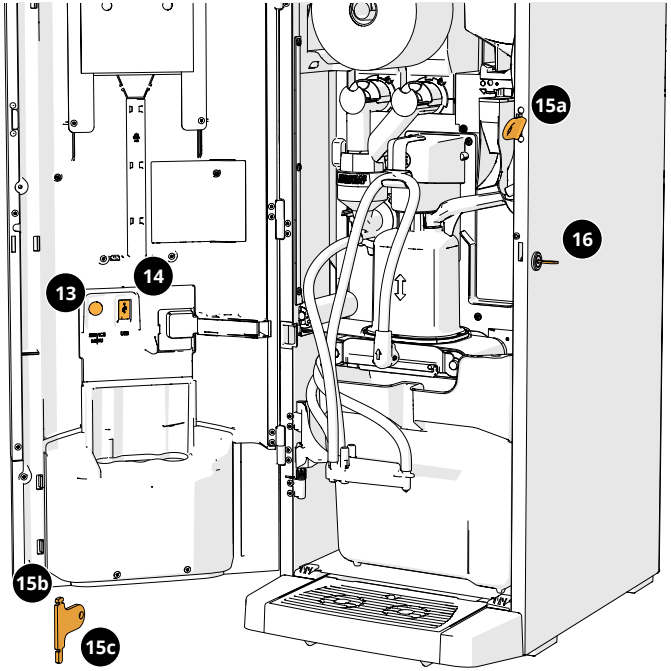

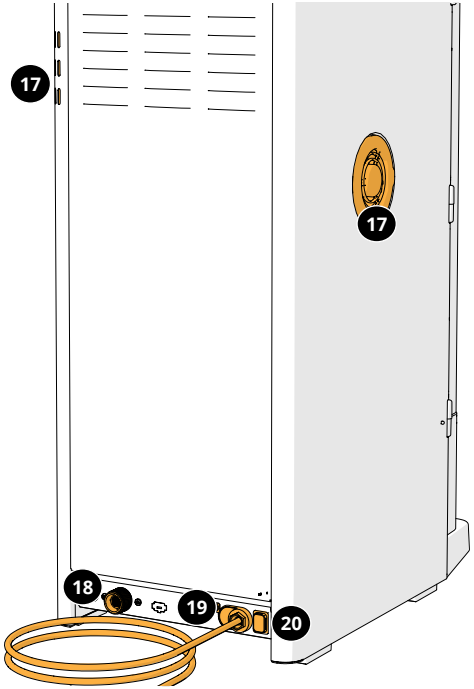

13	program button | programmeerknop | Programmtaste | bouton de programme | programknapp | programknapp | pulsante del programma | botón de programa | przycisk programowania | programmeringsknap | ohjelmointipainike | botão de programação
14	USB port | USB-poort | USB-Anschluss | port USB | USB-port | USB-port | porta USB | puerto USB | port USB | USB-port | USB-portti | porta USB
15a	service key (door) | servicesleutel (deur) | Serviceschlüssel (Tür) | clé de service (porte) | servicenøkkel (dør) | service nyckel (dörr) | chiave di servizio (porta) | llave de servicio (puerta) | klucz serwisowy (drzwi) | servicenøgle (dør) | huoltoavain (ovi) | chave de serviço (porta)
15b	override key (bean container) | overbruggingssleutel (bonenhouder) | Überbrückungsschlüssel (Bohnenbehälter) | clé de pontage (conteneur de grains) | overstyringsnøkkel (bønnebeholder) | nyckel för åsidosättande (bönbehållare) | chiave di collegamento (contenitore dei chicchi) | llave de anulación (contenedor de granos) | klucz pomostowy (pojemnik na ziarna) | brobygningsnøgle (bønnebeholder) | silloitusavain (kahvipapusäiliö) | chave de substituição (recipiente para café em grão)
15c	override key (lid) | overbruggingssleutel (deksel) | brobygningsnøgle brobygningsnøgle (Deckel) | clé de pontage (couvercle) | overstyringsnøkkel (lokk) | nyckel för åsidosättande (lock) | chiave di collegamento (coperchio) | llave de anulación (tapa) | klucz pomostowy (pokrywka) | brobygningsnøgle (låg) | silloitusavain (kansi) | chave de substituição (tampa)
16	door key | deursleutel | Türschlüssel | clé de porte | dørnøkkel | nyckel till lucka | chiave dello sportello | llave de puerta | klucz do drzwiczek | dørnøgle | oviavain | chave da porta
17	ventilation system | ventilatiesysteem | Lüftungssystem | système de ventilation | ventilasjonssystem | ventilationssystem | sistema di ventilazione | sistema de ventilación | system wentylacji | ventilationsanlæg | ilmanvaihtojärjestelmä | sistema de ventilação
18	water connection | wateraansluiting | Wasseranschluss | connexion d'eau | vanntilkobling | vattenanslutning | connessione di alimentazione idrica | conexión de agua | przyłącze wody | vandtilslutning | vesiliitäntä | ligação de água
19	electrical connection | elektrische aansluiting | elektrischer Anschluss | connexion électrique | elektrisk tilkobling | elektrisk anslutning | connessione di alimentazione elettrica | conexión eléctrica | kabel elektryczny | elektrisk tilslutning |sähköliitäntä | ligação eléctrica
20	on/off switch | aan/uit-schakelaar | Ein-/Aus-Schalter | interrupteur marche/arrêt | på/av-bryter | strömbrytare | interruttore acceso/spento | interruptor de encendido/apagado | przełącznik wł./wył. | tænd/sluk-kontakt | on/off-kytkin | interrutor de ligar/desligar

	necessities | benodigdheden | Notwendigkeiten | nécessaires | nødvendigheter | nödvändigheter | elementi necessari | elementos necesarios | niezbędne akcesoria | nødvendigt udstyr | tarpeet | elementos necessários
	measuring jug | maatbeker | Messbecher | pichet doseur | målebeger | måttkanna | contenitore graduato | vaso medidor | pojemnik | målekande | mittakuppi | copo medidor
	empty cup | lege beker | leere Tasse | vider tasse | tom kopp | tom kopp | tazzina vuota | taza vacía | opróżnij filiżankę | tom kop | tyhjä kuppi | copo vazio
	precision scale| precisieweegschaal | Präzisionswaage | balance de précision | presisjonsskala | precisionsvåg | bilancia di precisione | balanza de precisión | precyzyjna waga | præcisionsvægt | tarkkuusasteikko | balança de precisão

device | apparaat | Gerät | dispositif | enhet | enhet | dispositivo | dispositivo | urządzenie | enhed | laite | dispositivo

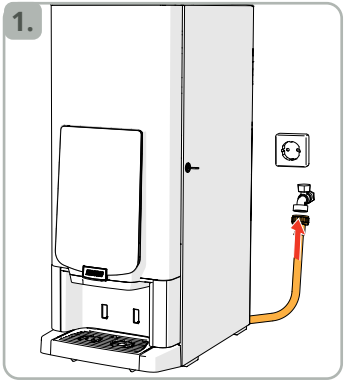

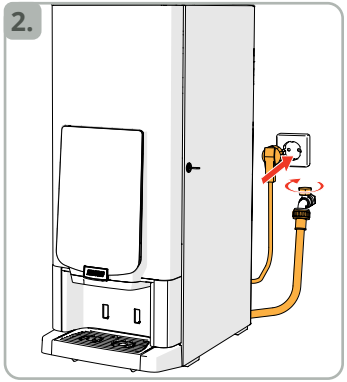

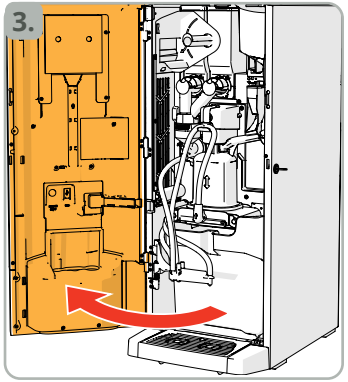

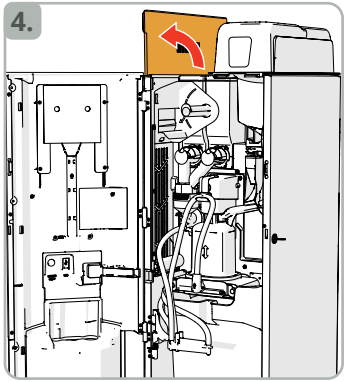

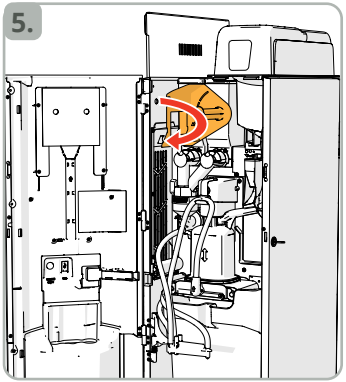

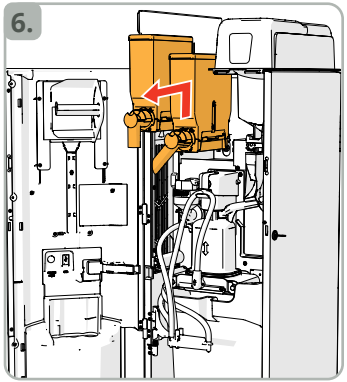

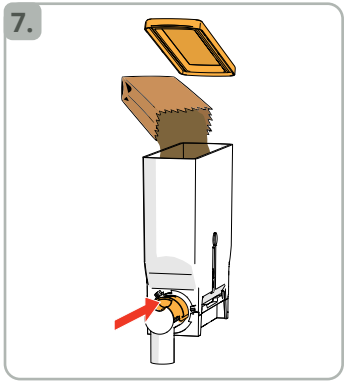

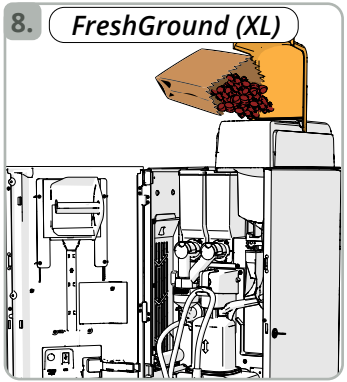

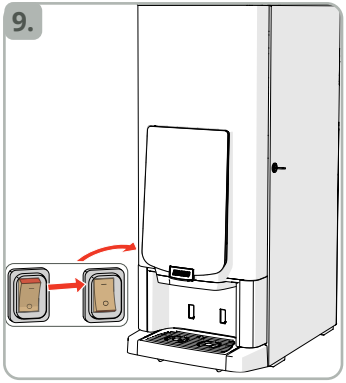

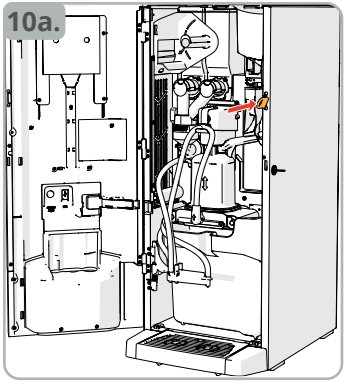

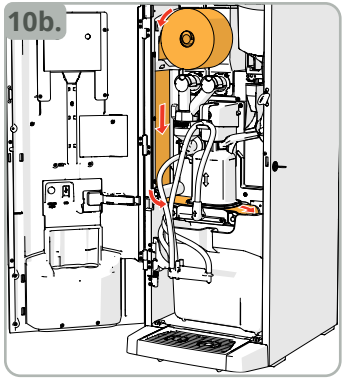

follow on screen instructions |
volg de instructies op het scherm |
den Anweisungen auf dem Bildschirm folgen |
suivre les instructions à l'écran |
sølg instruksjonene på skjermen |
ölj instruktionerna på skärmen |
seguire le istruzioni sullo schermo |
siga las instrucciones en pantalla |
ostępuj zgodnie z instrukcjami wyświetlanymi na ekranie|
følg instruktionerne på skærmen |
noudata näytön ohjeita |
seguir as instruções no ecrã

Brewing your coffee

SINCE 1948

BRAVILOR BONAMAT

Original document by manufacturer
© 2025-01-28 VHH